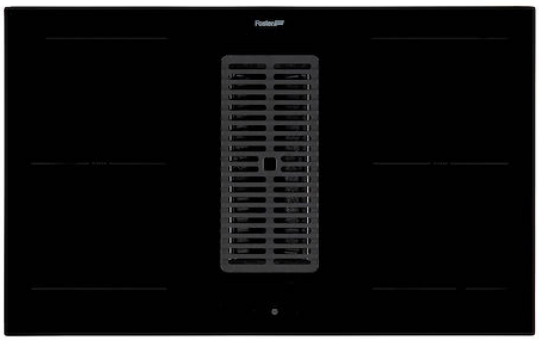

ARYA

Table induction

Code: 7392 245

CARACTÉRISTIQUES

AUTOMATISME GO&STOP	Il active les tables initialement à la puissance maximale jusqu'à ce que le niveau fixé soit atteint.
POWERBOOST	Il garantit une augmentation de puissance à la table sélectionnée. En particulier, lorsque le Booster est activé, la table fonctionne pendant dix minutes à une puissance très élevée qui permet de chauffer rapidement de grandes quantités d'eau.
POT DETECTOR	Les tables de cuisson Foster reconnaissent non seulement la présence de casseroles et de poêles, mais calculent également leur surface. Ce système permet une utilisation encore plus efficace de l'énergie. Lorsque l'on retire les casseroles, les plaques sont automatiquement désactivées.
SYSTÈME DE VENTILATEUR INTELLIGENT	Une ventilation correcte est essentielle pour un fonctionnement optimal des tables induction. Le système Foster ajuste automatiquement le degré de ventilation en fonction des températures atteintes.
CUISSON SÛRE	Toutes les tables de cuisson Foster sont équipées de soupapes de sécurité qui, en cas d'extinction accidentelle de la flamme, interrompent très rapidement l'alimentation en gaz.
PROGRAMMATION DE FIN DE CUISSON	Toutes les opérations sont réglées par des commandes tactiles sur le verre du plan. Chaque table est équipée d'une programmation indépendante qui permet de régler différents temps de cuisson.
COMPTEUR DES MINUTES	Une minuterie pratique, indépendante de la fin de la programmation de la cuisson.

FONCTION POWER CONTROL	La fonction PowerControl permet d'utiliser librement la technologie de l'induction même avec des consommateurs standard de 3 kW. En fait, la personne concernée peut facilement modifier le niveau d'absorption maximum du plancher, en passant d'un minimum de 2,8 kW à la solution "non limitée". Une fois la puissance maximale définie, il est possible d'oublier les absorptions, car la table induction Foster va avertir des limites éventuelles et laissera le choix de distribuer la puissance comme l'on souhaite. À tout moment, la table peut être facilement reprogrammé pour modifier ou supprimer la limite de puissance.
ZONE BRIDGE	La fonction Bridge permet de combiner deux zones pour former une seule grande zone de cuisson, disponible pour les grandes casseroles ou pour plusieurs cuissons en même temps, avec un maximum de flexibilité dans le positionnement. Grâce au Double Booster, la puissance exceptionnelle de 3700 W peut être concentrée sur une seule plaque ou répartie uniformément sur toute la surface.

DÉTAILS

Coloration	Noir
Matériau	Vitrocéramique
Pression	610 Pa
Alimentation	230 - 380 V (50/60 Hz)
Grille	Aluminium Noir
Largeur	82 cm
Silence	49 - 70 dB(A)
Zone de cuisson	210 x 190 mm - 2.100 (3.000)* W
Dimensions	820 x 520 x h 220 mm
Élément chauffant	4 zones

Fonctionnement	Aspiration (filtre avec filtres optionnels)
Vitesse d'aspiration	10 vitesses d'aspiration (9 + 1 intensive)
Débit	680 mc/h
Trou d'encastrement	Voir fiche technique
Puissance totale	7.400** W
2 zones étendues Bridge	7.400 W
Classe énergétique	A+
Réglages	9 réglages de puissance par zone + Powerboost
Sécurité	Équipement de sécurité
Type	Table induction
Type de commandes	Touch Control
Notes:	**Avec la fonction PowerControl, la puissance maximale peut être réglée chez les utilisateurs de 1.400 à 7.400 W par pas de 100 W *PowerBoost
Notes:	2 filtres à graisses lavables; Arrêt automatique retardé; Avertissements de saturation des filtres à graisse et à charbon; Opération de filtrage optionnelle avec filtres à charbon.

DESSINS TECHNIQUES

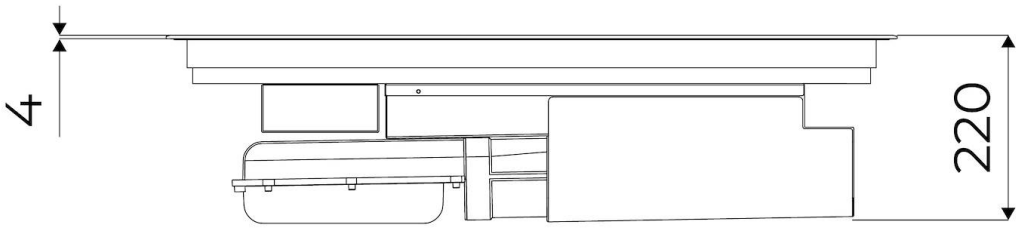
4
220

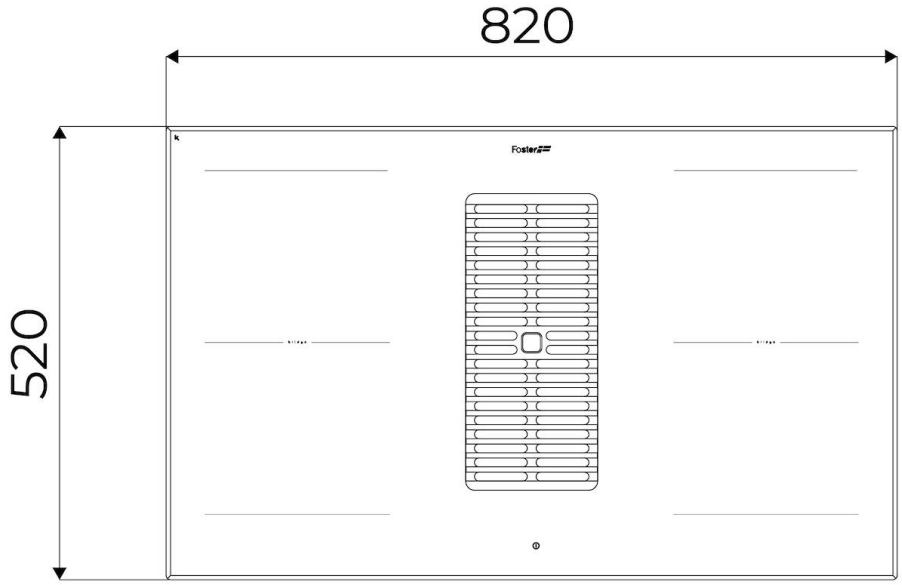
820
520

9700 577 - KIT H6 cm

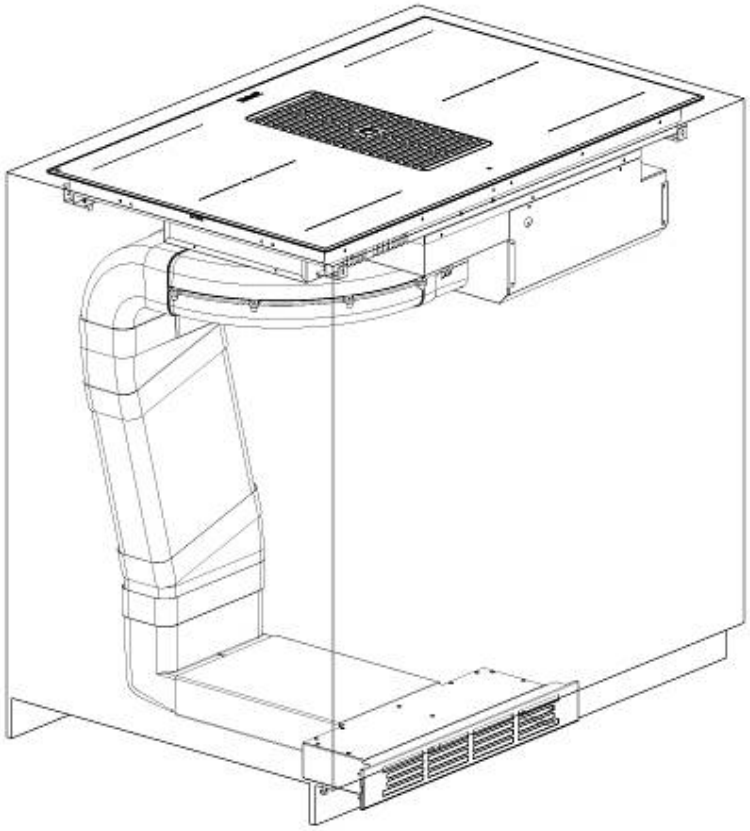

9700 580 - KIT H10 cm

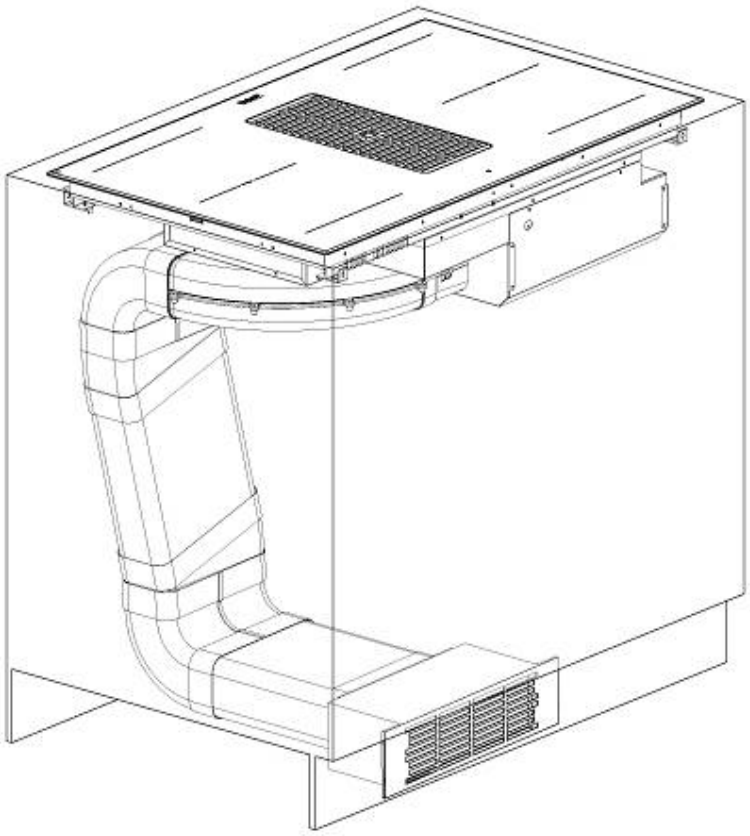

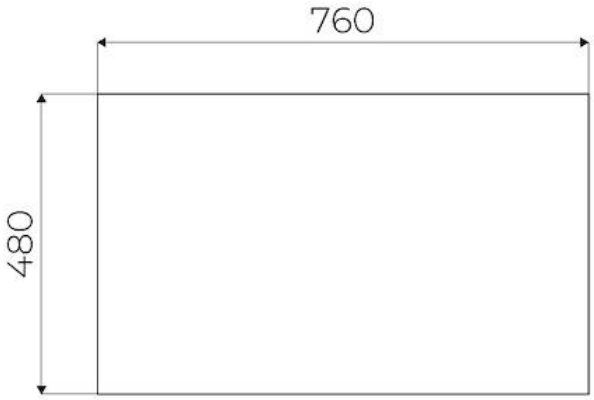

FTS - cut out

FT - cut out

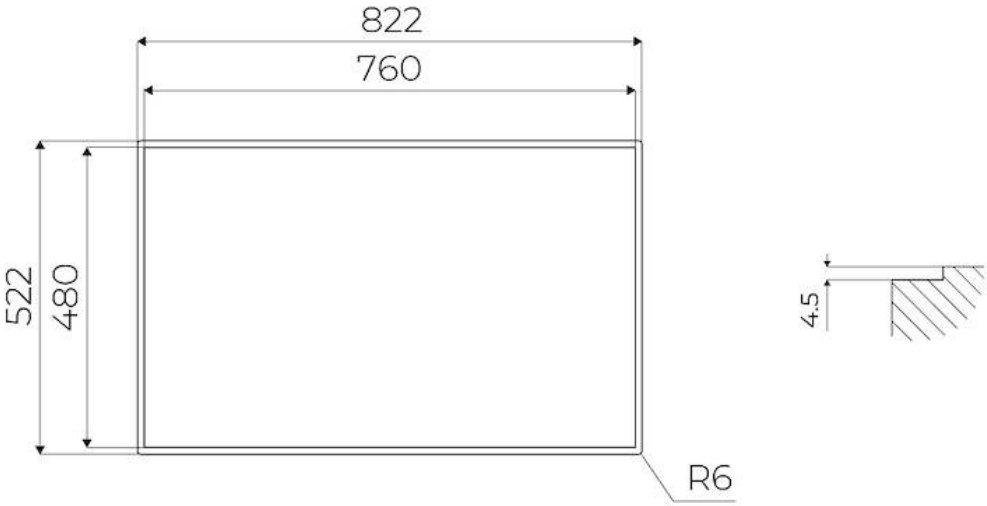

GALERIE

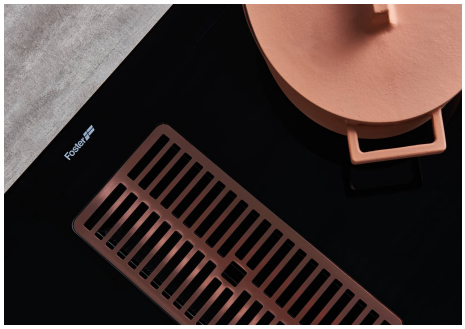
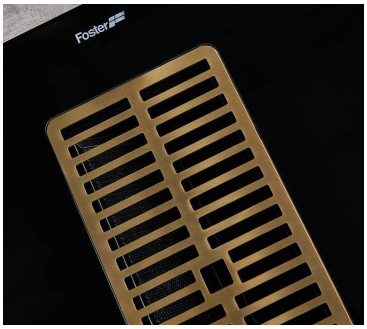

ACCESSOIRES OPTIONNELS

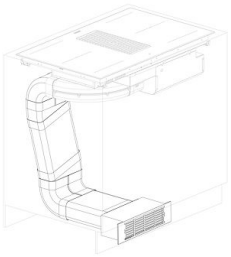

Kit filtre Arya
9700 580

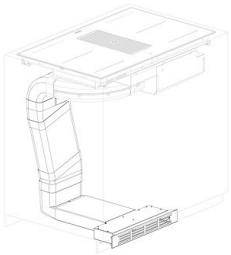

Kit filtre Arya
9700 577

Clapet anti-retour
9700 538

Connecteur blanc à section rectangulaire
9700 533

Connecteur coudé 15° horiz. section rectangulaire
9700 536

Connecteur coudé 90° horiz. section rectangulaire
9700 534

Connecteur d'angle à 90° section rectangulaire
9700 535

Filtre à charbon
9700 574

Foster

Filtre à charbon
9700 529

Grille Arya Acier inoxydable
8803 000

Grille Arya PVD Copper
8803 118

Grille Arya PVD Gold
8803 119

Grille Arya PVD Gun Metal
8803 116

Réduction section rectangle / section
9700 537

Tube blanc à section rectangulaire
9700 532